ЛИМЦ.60148.09.003.002

Перв. примен.

ЛИМЦ.60148.09.003.000

Справ. №

Подп. и дата

Инв. № дубл.

Взам. инв. №

Подп. и дата

Инв. № подл.

√ Ra 12,5 (√)

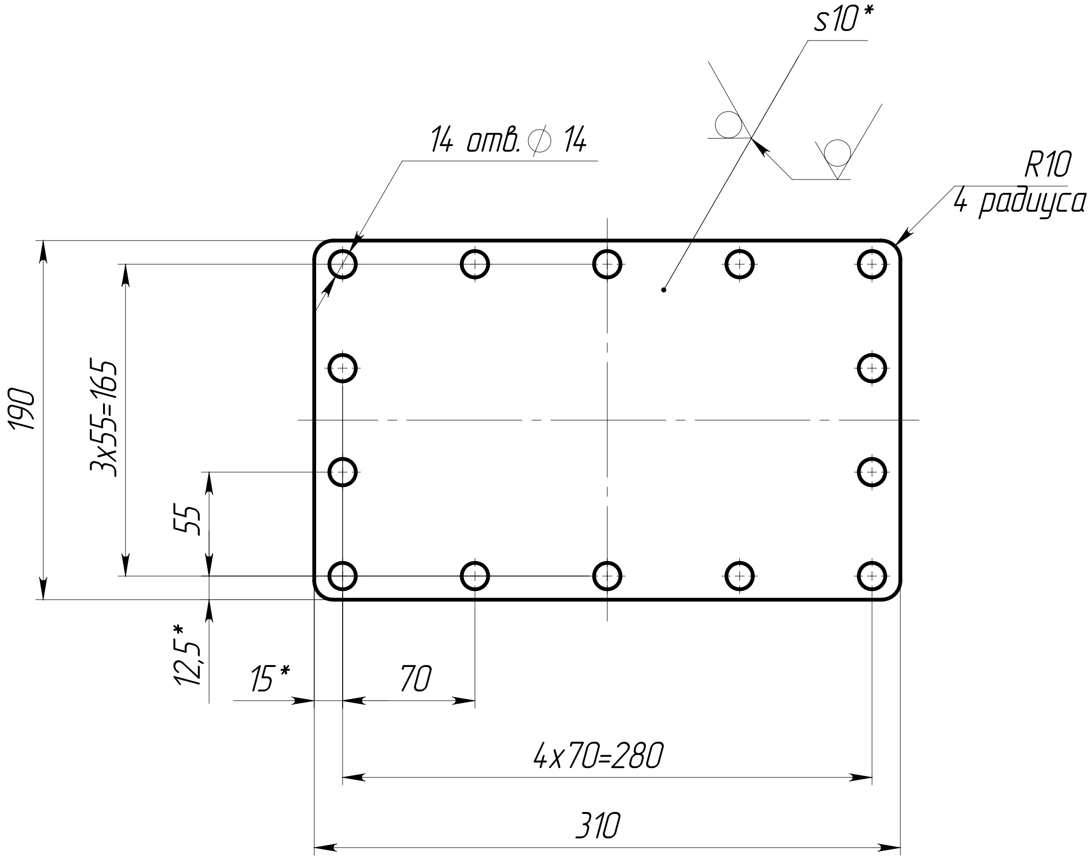
s10*
14 отв. ⌀ 14
R10
4 радиуса
190
3x55=165
55
12,5*
15*
70
4x70=280
310

1. *ŭǪǲҤǯÅȅ ǯǵȉ åǹÅǪǪŌǸǴ.
2. Общие допуски по ГОСТ 30893.1: H14, h14, ±IT14/2.
3. ūǪÅǴǲǳÅǸǪǪÆȄ ǸǫǸǲǷǪäǯǷǲǯ äǯÅÆǯǰǪ.

					ЛИМЦ.60148.09.003.002
Изм.	Лист	№ докум.	Подп.	Дата	
Разраб.		Быков		4.8.25	Фланец
Пров.		Лаптев			
Т. контр.					
Н. контр.					Лист Б–ПН–10 ГОСТ 19903–2015 / 09Г2С ГОСТ 19281–2014
Утв.		Соломатин			

Лит.	Масса	Масштаб
	4.48	1:4
Лист	Листов 1	
АО "БТ"		

Шифр: Копировал Формат А4